合页 – 插拔合页

材质	颜色	特殊用途
铝合金	光亮氧化	Clean Room

■安装范例

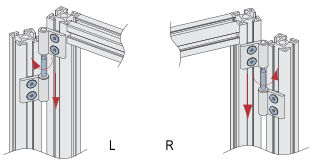

■插拔合页 – 左开

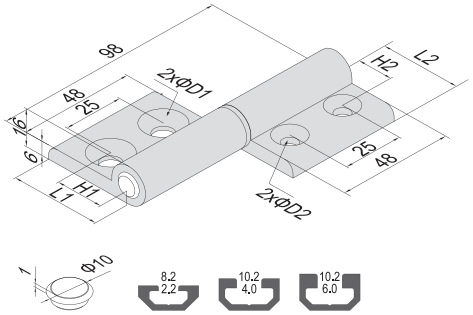

■插拔合页 – 右开

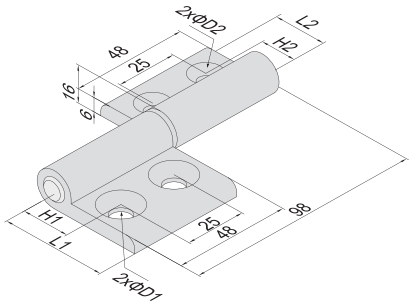

产品描述	H1 (mm)	H2 (mm)	L1 (mm)	L2 (mm)	D1 (mm)	D2 (mm)	紧固组件	重量 (g)	订购编号 (左开)	订购编号 (右开)
30/30 单个供货	15	15	28	28	6.5	6.5		105	GH-30-30-L	GH-30-30-R
30/30 (成套供货)	15	15	28	28	6.5	6.5	4xA47	133	GH-30-30-L-ST	GH-30-30-R-ST
30/40 单个供货	20	15	38	28	8.5	6.5		110	GH-30-40-L	GH-30-40-R
30/40 (成套供货)	20	15	38	28	8.5	6.5	2xA47+2xA44	158	GH-30-40-L-ST	GH-30-40-R-ST
30/45 单个供货	22.5	15	38	28	8.5	6.5		110	GH-30-45-L	GH-30-45-R
30/45 (成套供货)	22.5	15	38	28	8.5	6.5	2xA47+2xA44	158	GH-30-45-L-ST	GH-30-45-R-ST
40/40 单个供货	20	20	38	38	8.5	8.5		118	GH-40-40-L	GH-40-40-R
40/40 (成套供货)	20	20	38	38	8.5	8.5	4xA44	186	GH-40-40-L-ST	GH-40-40-R-ST
40/45 单个供货	22.5	20	38	38	8.5	8.5		118	GH-40-45-L	GH-40-45-R
40/45 (成套供货)	22.5	20	38	38	8.5	8.5	4xA44	186	GH-40-45-L-ST	GH-40-45-R-ST
45/45 单个供货	22.5	22.5	38	38	8.5	8.5		118	GH-45-45-L	GH-45-45-R
45/45 (成套供货)	22.5	22.5	38	38	8.5	8.5	4xA44	186	GH-45-45-L-ST	GH-45-45-R-ST

■紧固组件

A44	A47
内六角沉头螺钉 M8x16	内六角沉头螺钉 M6x12
T 形螺母 M8	T 形螺母 M6

门吸

适合各种型材的安转，丝杆可以调节。

材质
碳钢镀镍

■安装范例

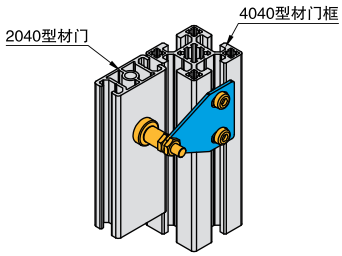

2040型材做门时需要在型材表面攻M5螺纹孔

■可调门吸

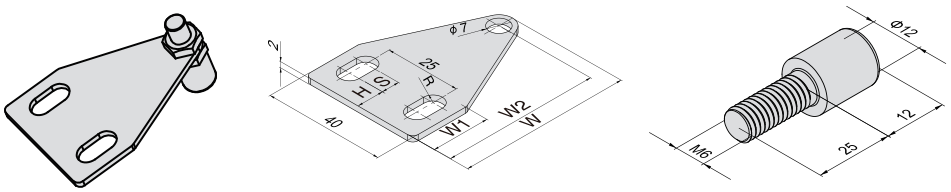

■一字槽螺钉

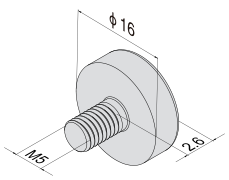

■长方形铁片

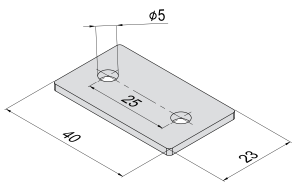

产品描述	W (mm)	W1 (mm)	W2 (mm)	H (mm)	S (mm)	R (mm)	配件	重量 (g)	订购编号
门吸 30 系列	47.5	17.5	40.5	5.8	4.4	3	磁性螺钉 +2×M6 螺母	40.2	GR-30-30
门吸 30 系列	47.5	17.5	40.5	5.8	4.4	3	长方形铁片 + 磁性螺钉 +2×M6 螺母	50.4	GR-30-30-ST
门吸 40 系列	57	20	52	9	6	3.5	磁性螺钉 +2×M6 螺母	45	GR-40-40
门吸 40 系列	57	20	52	9	6	3.5	一字槽螺钉 + 磁性螺钉 +2×M6 螺母	48.7	GR-40-40-ST